TopLine 3k

Оконная группа

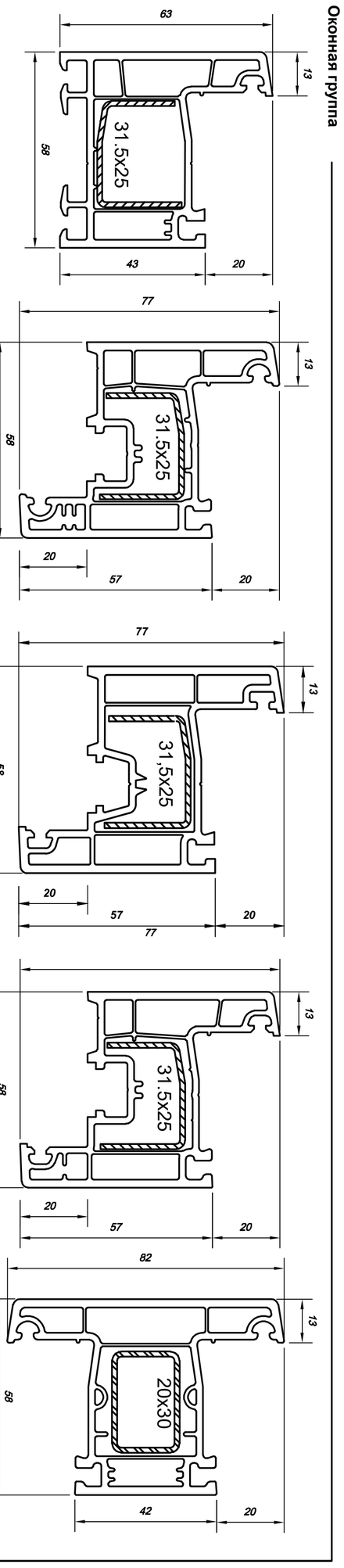

Рама
арт. **58311** (**501-1**)

Створка
арт. **5120** (**502**)

Створка
арт. **5121** (**58302**)

Створка
арт. **5123**

Импост
арт. **58303** (**503**)

Дверная группа

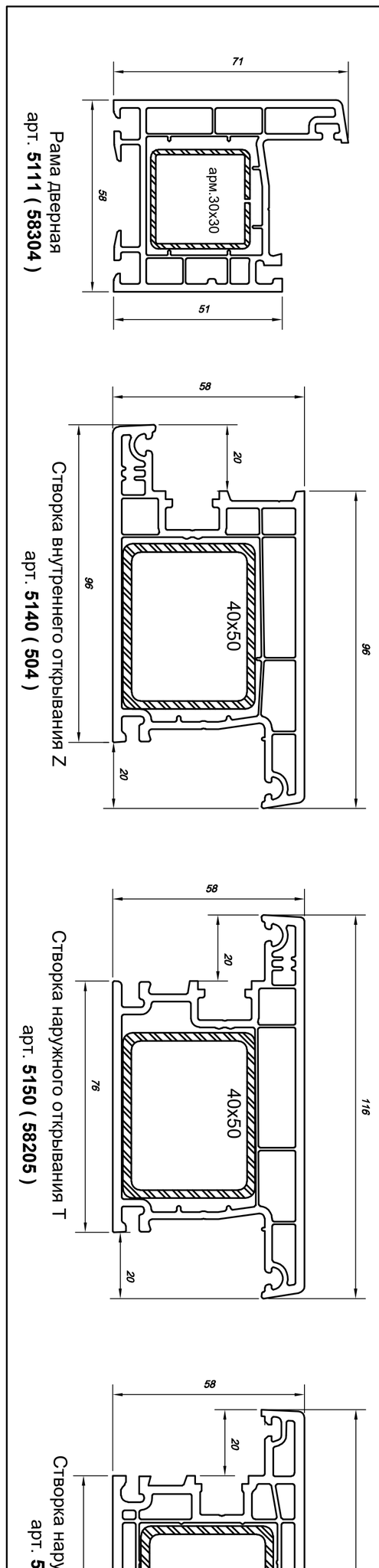

Рама дверная
арт. **5111** (**58304**)

Створка внутреннего открывания Z
арт. **5140** (**504**)

Створка наружного открывания Т
арт. **5150** (**58205**)

Створка наружного открывания Т
арт. **5153** (**58305**)

Расширители

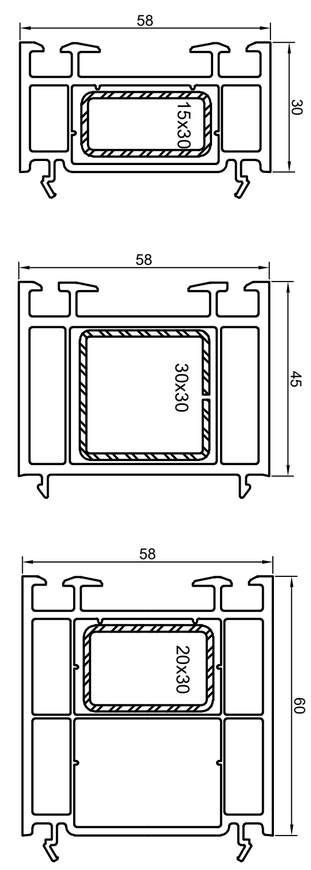

Расширитель 58x30мм
арт. **5173**

Расширитель 58x45мм
арт. **5174** (**614**)

Расширителя 58x60мм
арт.**5176**

Штульп

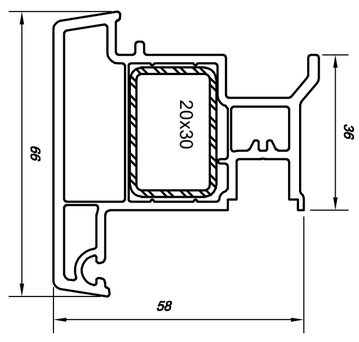

Штульп
арт. **5160** (**506**)

Соединители

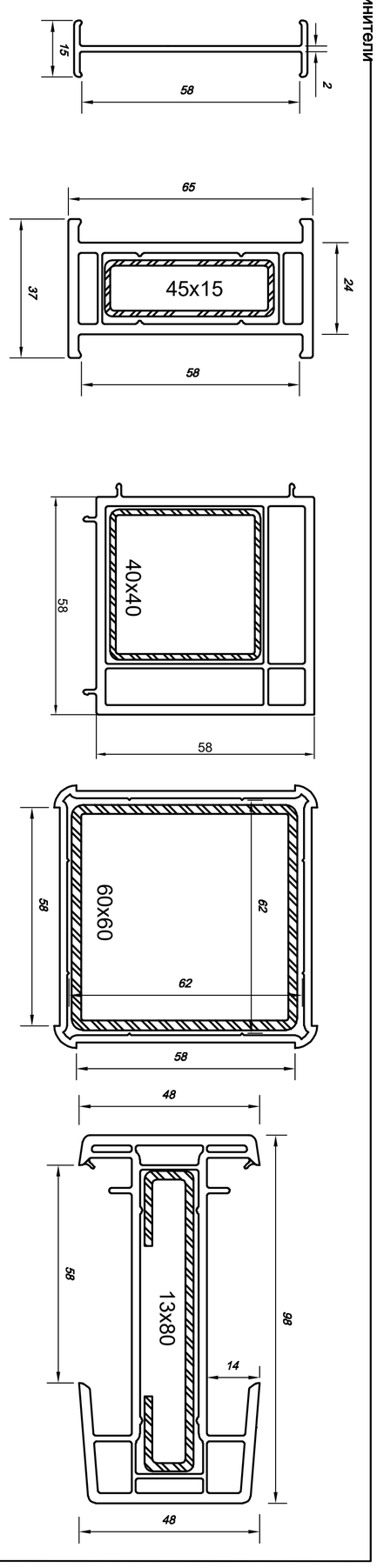

Соединитель 58
арт. **58062** (**610**)

Соединитель (расширитель 58x24)
арт. **58337** (**015**)

Соединитель 90
арт. **58290** (**612**)

Соединитель угловой
арт. **016**

Статический усилитель
арт. **58348** (**018**)

Эркер

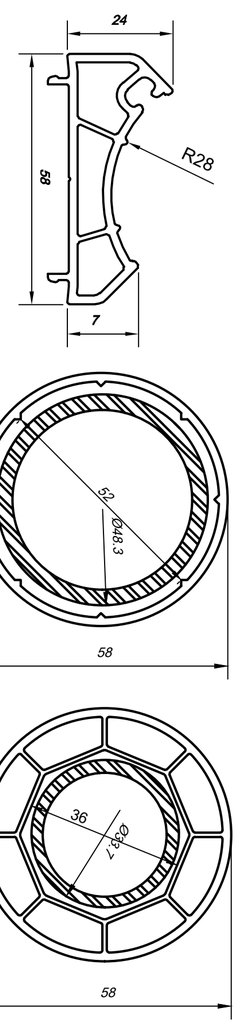

Адаптер эркера
арт. **5181** (**611**)

Труба эркера (холодная)
арт.**8092** (**115400**)

Труба эркера (теплая)
арт. **8093** (**013**)

Эркер

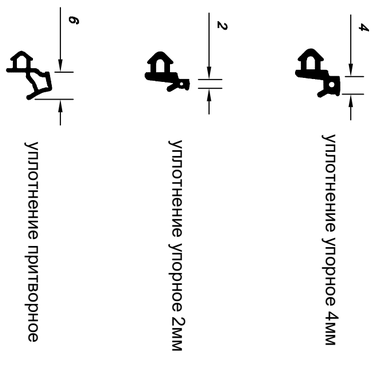

уплотнение упорное 4мм

уплотнение упорное 2мм

уплотнение притворное

Соединитель импоста

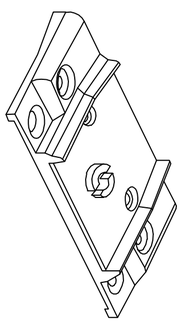

Соединитель импоста

Стартовый

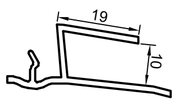

Стартовый
арт. **58013** (**581**)

Подставочный

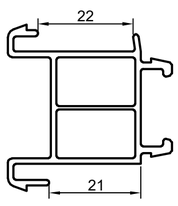

Подставочный
арт. **112200** (**201-1**)

Штапики

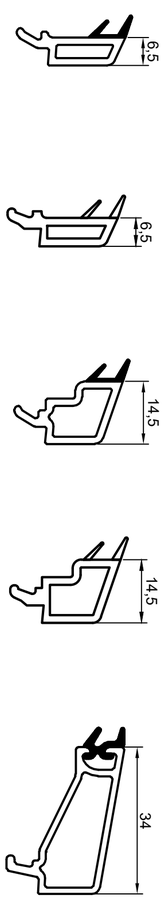

Штапик
под с/п.32мм
арт. **6014**

Штапик
под с/п. 32мм
арт. **6004**

Штапик
под с/п. 24мм
арт. **6015**

Штапик
под с/п. 24 мм
арт. **6005**

Штапик
под стекло 4-5 мм
арт. **509**

23.02.2023